鋼材は、電気亜鉛メッキ処理品とする。
鋳物は、ダクタイル鋳鉄（FCD450）とする。
塗装は、アクリル樹脂塗料焼付け塗装仕上げとする。
本製品の利用対象年齢は、6～12才とする。
本製品は、遊具の安全に関する規準JPFA-SP-S：2024適合製品とする。
本製品は、（一社）日本公園施設業協会賠償責任保険加入製品とする。
本製品は、ISO9001認定取得企業品とする。
本製品は、（株）中村製作所製品同等品以上とする。
安全領域内には、障害物等がないものとし、落下高さに見合った衝撃吸収性能を有する素材を敷設する。

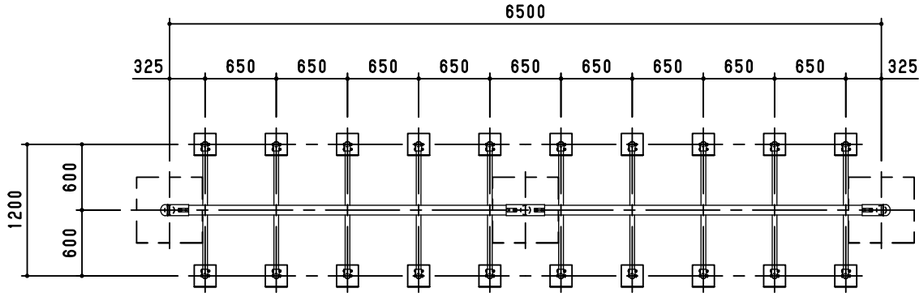

立面図　S＝1／50

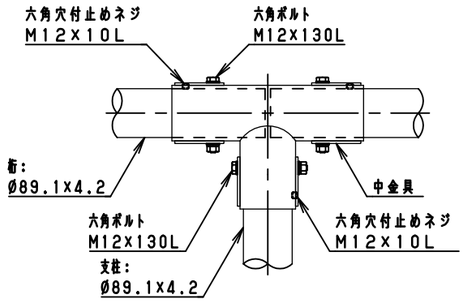

C詳細図　S＝1／10

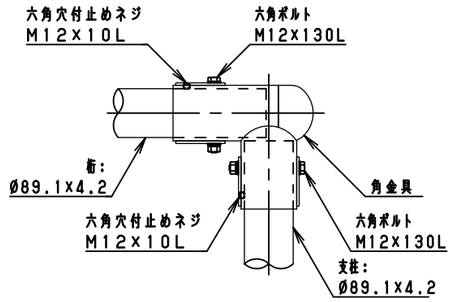

A詳細図　S＝1／10

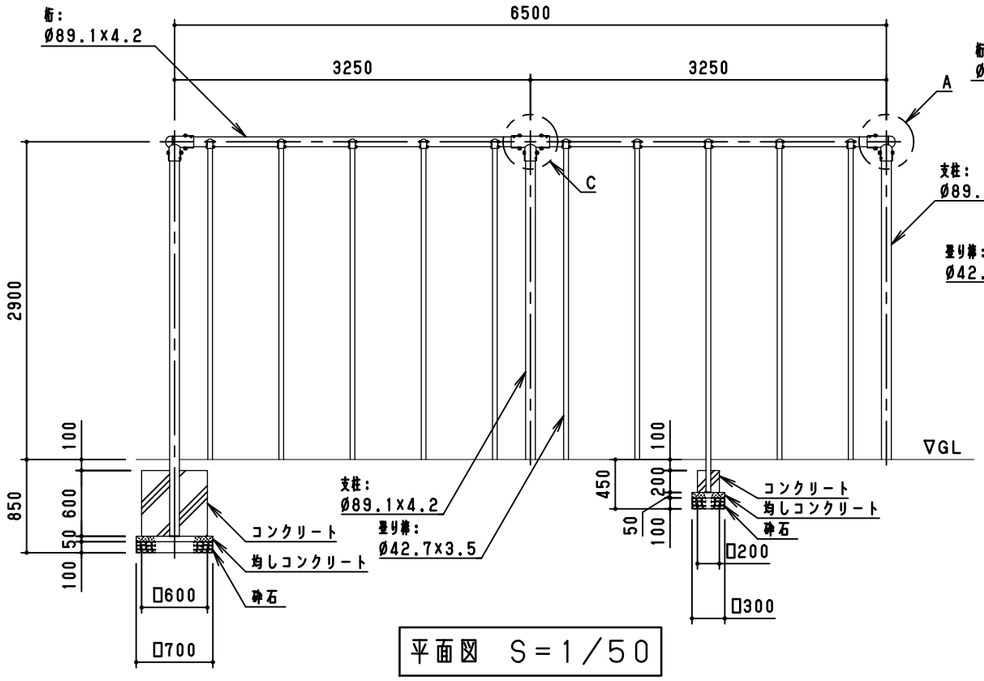

平面図　S＝1／50

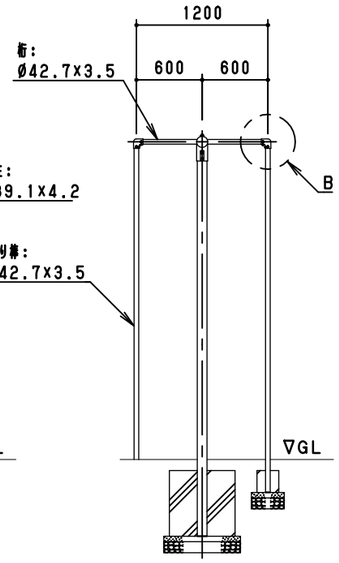

側面図　S＝1／50

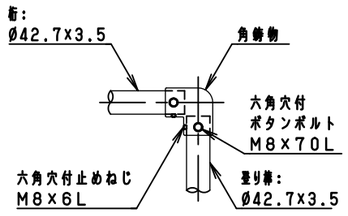

B詳細図　S＝1／10

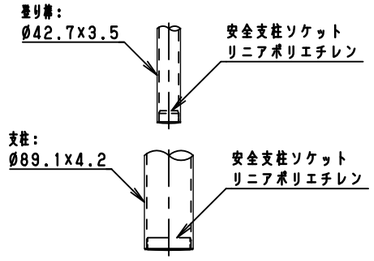

柱脚詳細図　S＝1／10

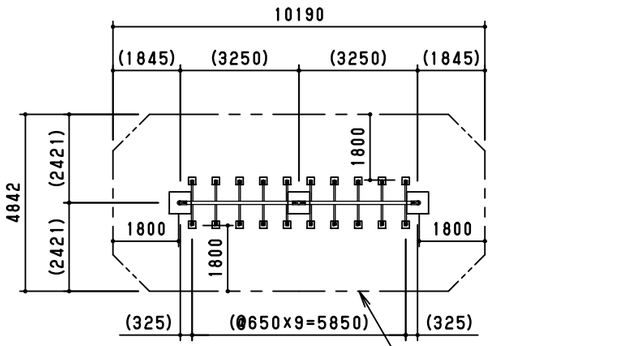

安全領域　S＝1／150

安全領域を示す
（）寸法は基礎位置を示す

改　訂　事　項			検図	設計	製図	単位	尺度	名　称	登り棒20人用	分　類	CP	株式会社 中村製作所 NAKAMURA MFG. CORPORATION			
根ガラミ削除	2025.09.18	本間	伊藤	北川	北川	mm	図示	型　番	CP-20A	図面番号	CP20A-301D				
特記仕様変更　2014→2024	2024.05.31	鈴木	番号	1／1		備考				年 月 日	2013.08.05	JOB	STD	DWG SIZE	A3

メッキ仕様変更（緑色クロメートメッキ→電気亜鉛メッキ）、銅管表削除　2018.05.10　鈴木