鋼材は、電気亜鉛メッキ処理品とする。
鋳物は、ダクタイル鋳鉄（FCD450）とする。
塗装は、アクリル樹脂塗料焼付け塗装仕上げとする。
本製品の利用対象年齢は、3～12才とする。（幼児は保護者監督のもとで遊ばせること）
本製品は、遊具の安全に関する規準JPFA-SP-S：2024適合製品とする。
本製品は、（一社）日本公園施設業協会賠償責任保険加入製品とする。
本製品は、ISO9001認証取得企業品とする。
本製品は、（株）中村製作所製品同等品以上とする。
安全領域内には、障害物等がないものとし、落下高さに見合った衝撃吸収性能を有する素材を敷設する。

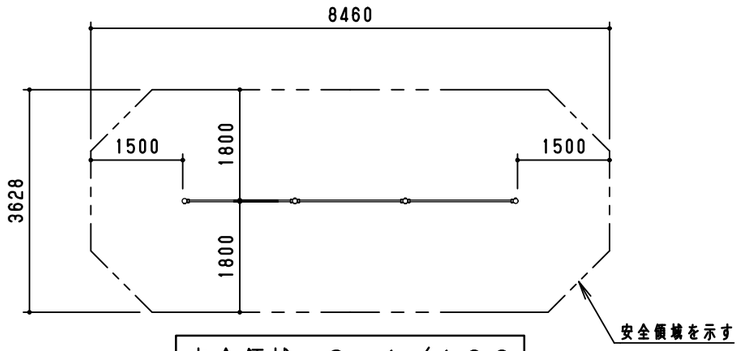

安全領域　S＝1／100

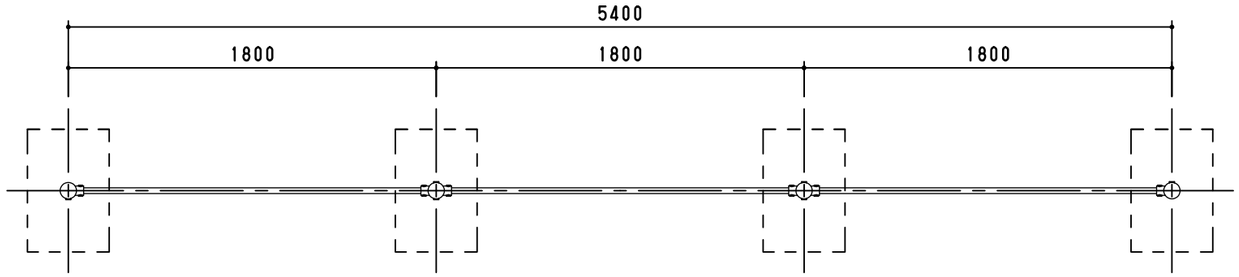

平面図　S＝1／30

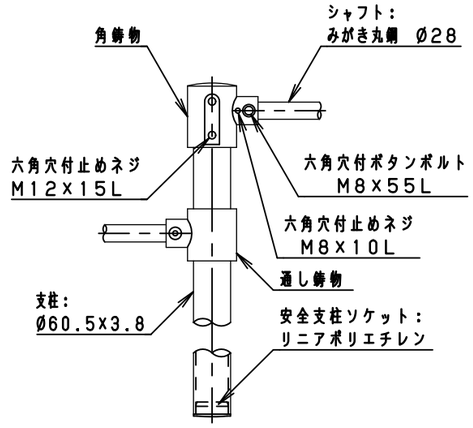

鋳物部／柱脚部詳細図　S＝1／10

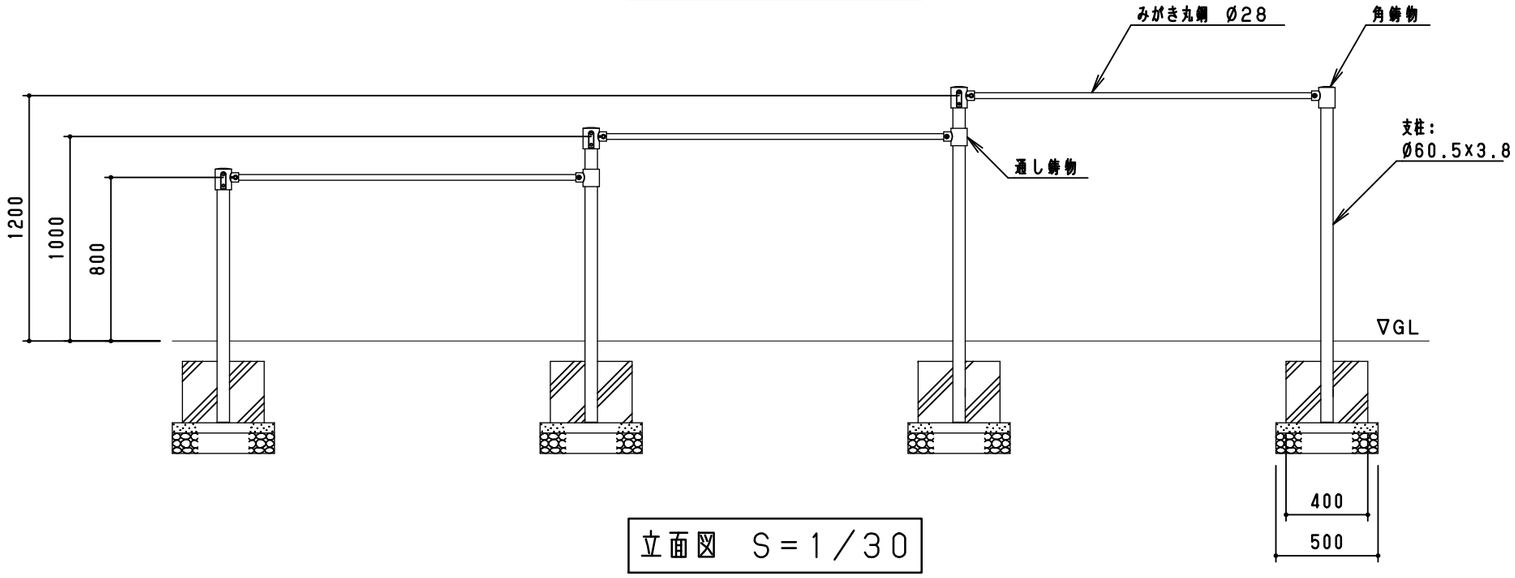

立面図　S＝1／30

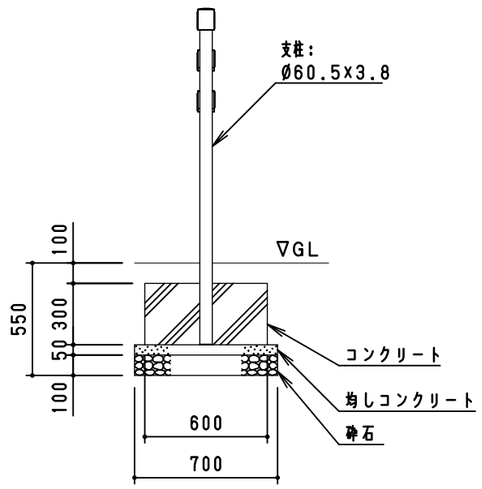

側面図　S＝1／30

改訂事項			検図	設計	製図	単位	尺度	名称	低鉄棒3欄	分類	TE	株式会社 中村製作所 NAKAMURA MFG. CORPORATION			
根ガラミ削除	2025.09.17	本間	伊藤	田中	田中	mm	図示	型番	TE-3	図面番号	TE3-301I				
特記仕様変更　2014→2024	2024.05.31	鈴木	番号	1／1		備考				年月日	2008.02.17	JOB	STD	DWG SIZE	A3