鋼材は、電気亜鉛メッキ処理品とする。（根ガラミを除く）
鋳物は、ダクタイル鋳鉄（FCD450）とする。
座板は、低発泡軟質ウレタンゴムラッピングとする。
塗装は、アクリル樹脂塗料焼付け塗装仕上げとする。
本製品の利用対象年齢は、6～12才とする。
本製品は、遊具の安全に関する規準JPFA-SP-S：2024適合製品とする。
本製品は、（一社）日本公園施設業協会賠償責任保険加入製品とする。
本製品は、ISO9001認定取得企業品とする。
本製品は、（株）中村製作所製品同等品以上とする。
安全領域内には、障害物等がないものとし、落下高さに見合った衝撃吸収性能を有する素材を敷設する。

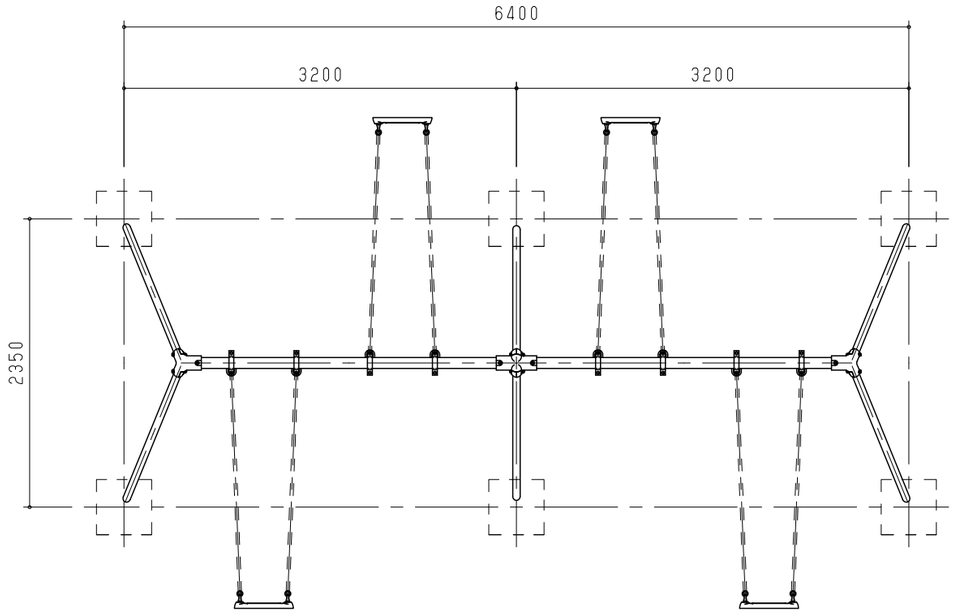

平面図　S＝1／50

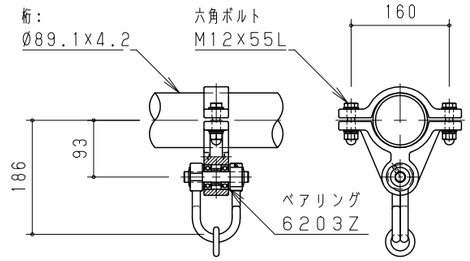

クラッチ詳細図　S＝1／10

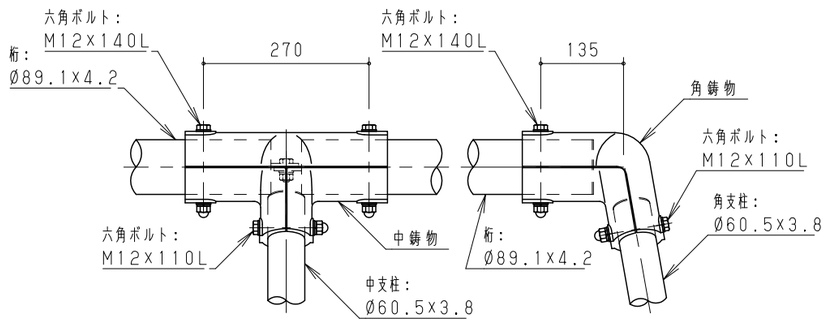

中／角鋳物詳細図　S＝1／10

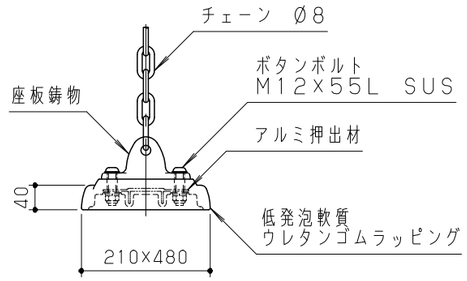

座板詳細図　S＝1／10

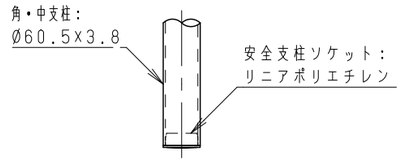

柱脚詳細図　S＝1／10

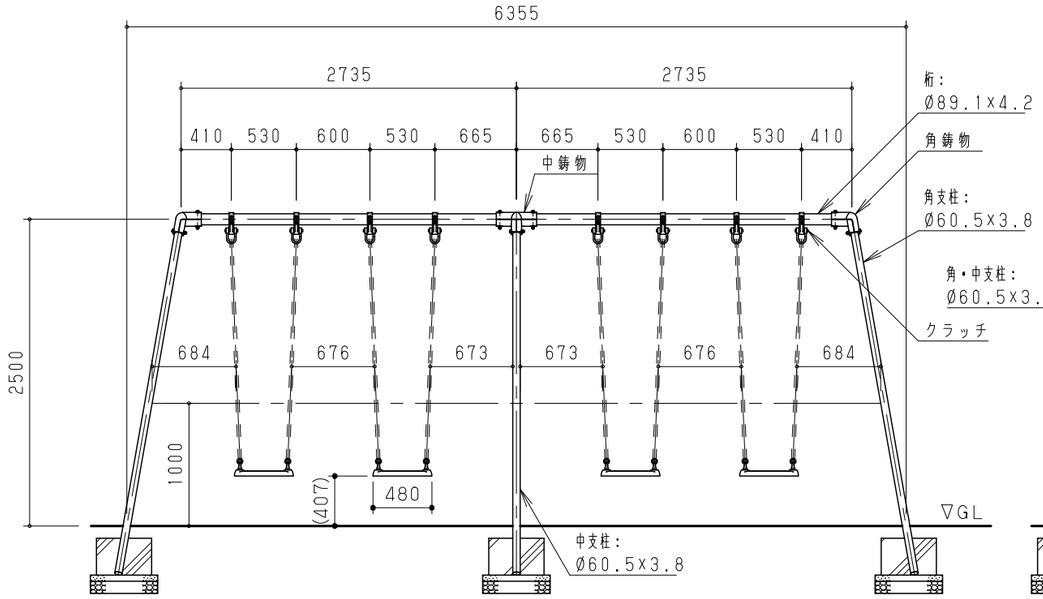

立面図　S＝1／50

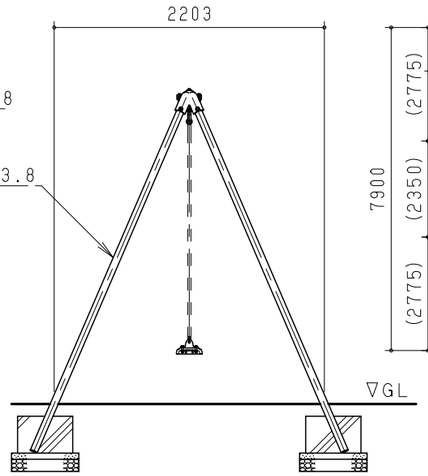

側面図　S＝1／50

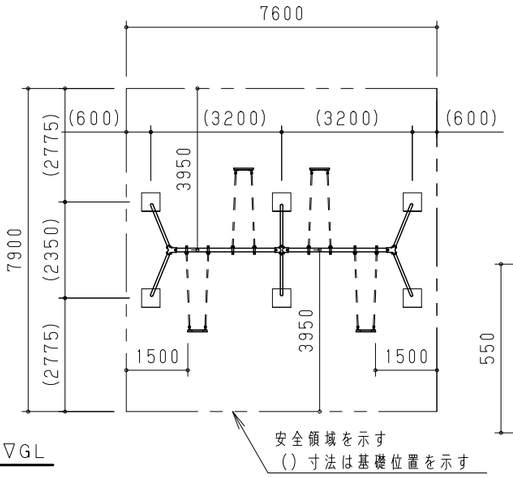

安全領域　S＝1／150

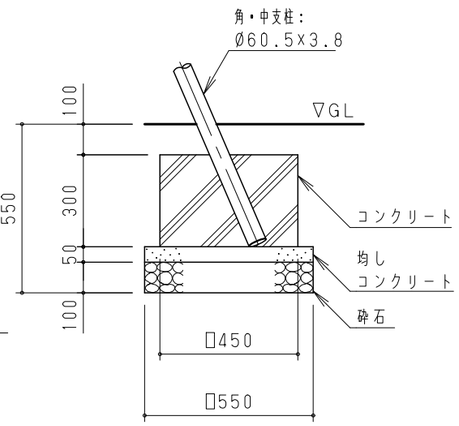

基礎詳細図　S＝1／20

改訂事項			検図	設計	製図	単位	尺度	名称	大型ブランコ4人用	分類	BU	株式会社 中村製作所 NAKAMURA MFG. CORPORATION
座板変更／安全領域変更／根ガラミ削除／型番変更／改訂番号継承	2025.09.17	本間	伊藤	田中	田中	mm	図示	型番	BU-34A	図面番号	BU34A-301K	
特記仕様変更　2014→2024、支柱角度修正、スイングクリアランス変更	2024.05.31	鈴木	番号	1／1		備考				年月日	2008.02.08	JOB　STD　DWG SIZE　A3