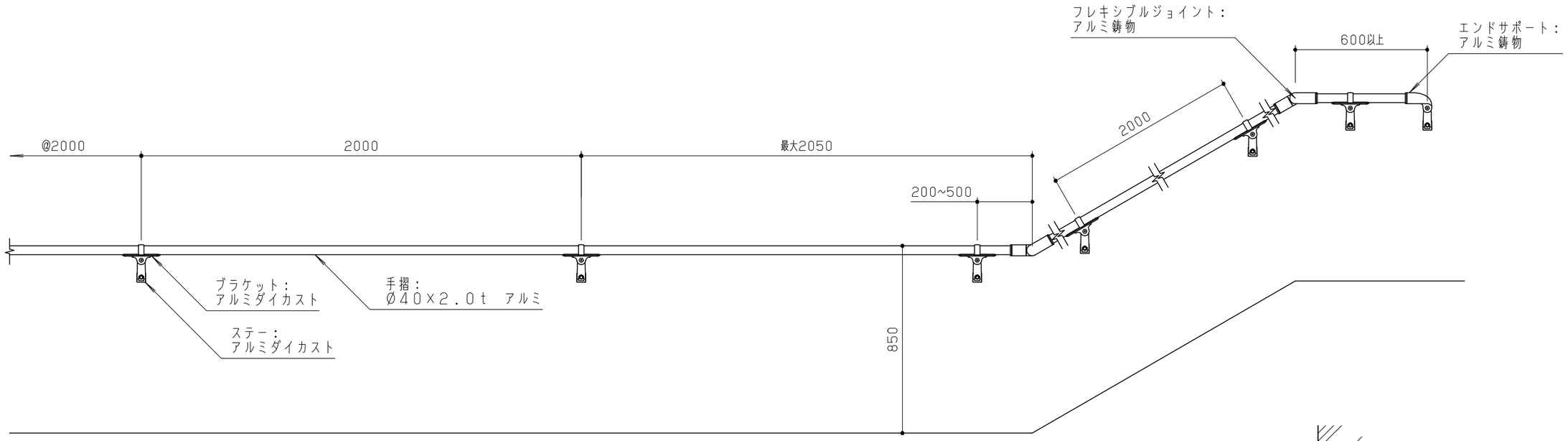

標準立面図 S=1/20

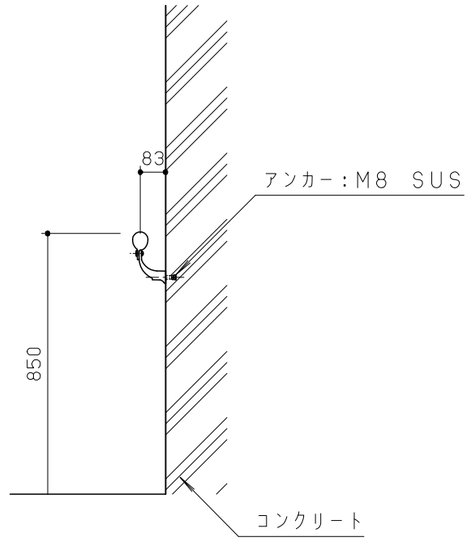

（壁面直付式）

標準断面図 S=1/20

手摺はアルミ型材とし、アルマイト（メロウブラウン）仕上げとする。
アルミ鋳物はAC3Aとし、アクリル樹脂焼付塗装（メロウブラウン）仕上げとする。
アルミダイカストはADC12とし、アクリル樹脂焼付塗装（メロウブラウン）仕上げとする。
本製品は、（社）日本公園施設業協会賠償責任保険加入製品とする。
本製品は、ISO9001認証取得企業製品とする。
本製品は、（株）中村製作所製品同等品以上とする。

改訂事項			検図	設計	製図	単位	尺度	名称	ユニバーサル手摺EX	分類	E-STD02	株式会社 中村製作所 NAKAMURA MFG. CORPORATION			
			岩満		本間	mm	図示	型番	FE1-K1A	図面番号	FE1K1A-3010				
			番号	1/1		備考	手摺標準図：壁付1段式（アルミタイプ）			年月日	12.05.22	JOB	N1208	DWG SIZE	A3