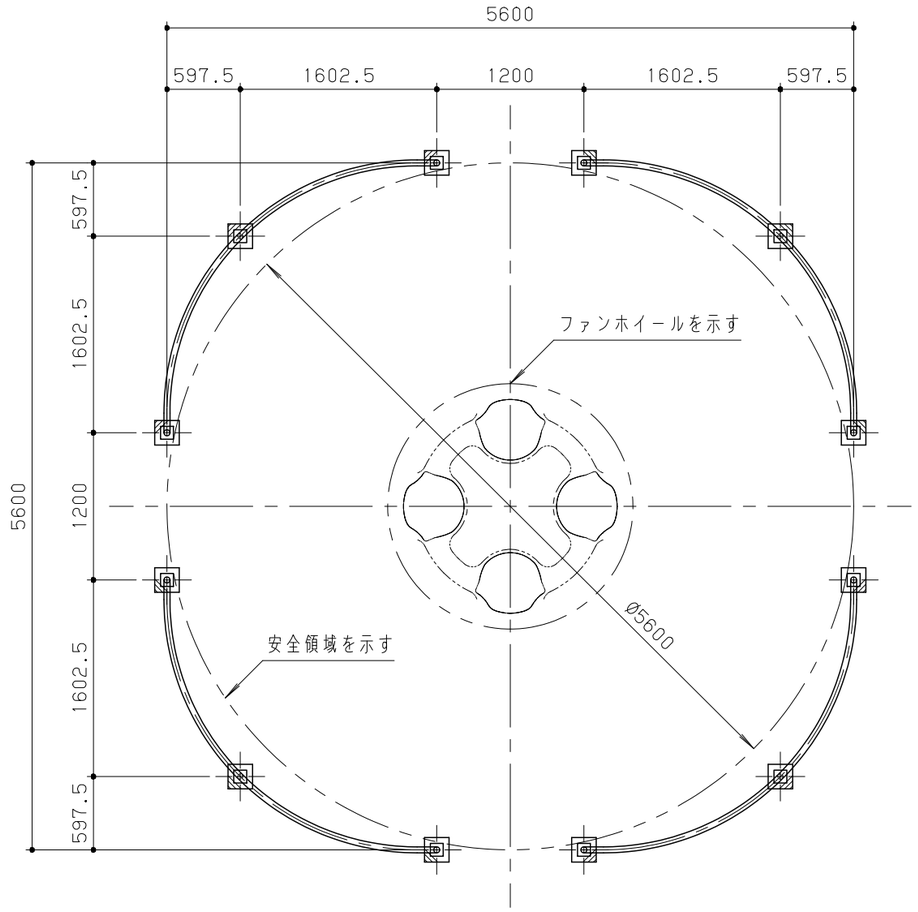

平面図　S＝1／50

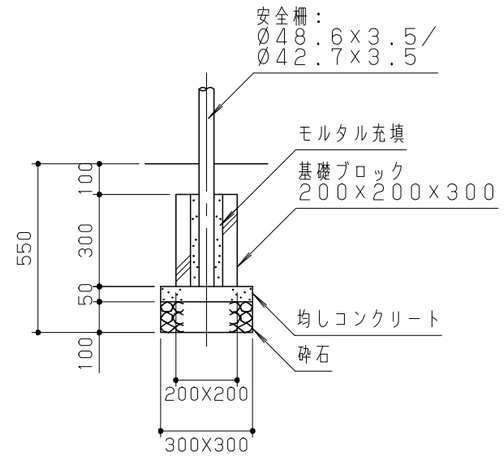

基礎断面詳細図　S＝1／20

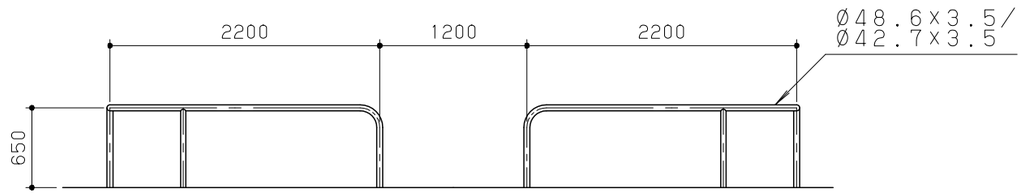

正面図　S＝1／50

鋼材は、電気亜鉛メッキ処理の上、ポリエステル樹脂粉体塗装（イエロー）仕上げとする。
本製品は、（一社）日本公園施設業協会賠償責任保険加入製品とする。
本製品は、ISO9001認証取得企業製品とする。
本製品は、（株）中村製作所製品同等品以上とする。

改訂事項			検図	設計	製図	単位	尺度	名称	ファンホイール用安全柵	分類	F-STD01-H	株式会社 中村製作所 NAKAMURA MFG. CORPORATION
			岩満	本間	本間	mm	図示	型番	KDCF-10	図面番号	KDCF10-3010	
			番号	1／1		備考				年月日	2025.08.28	JOB STD DWG SIZE A3