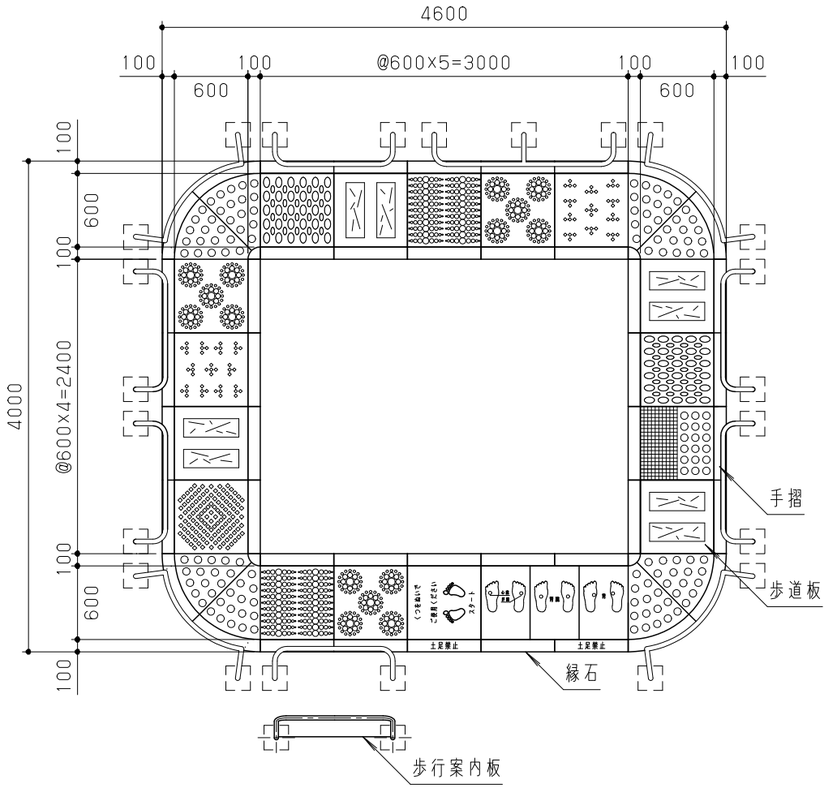

平面図　S＝1／50

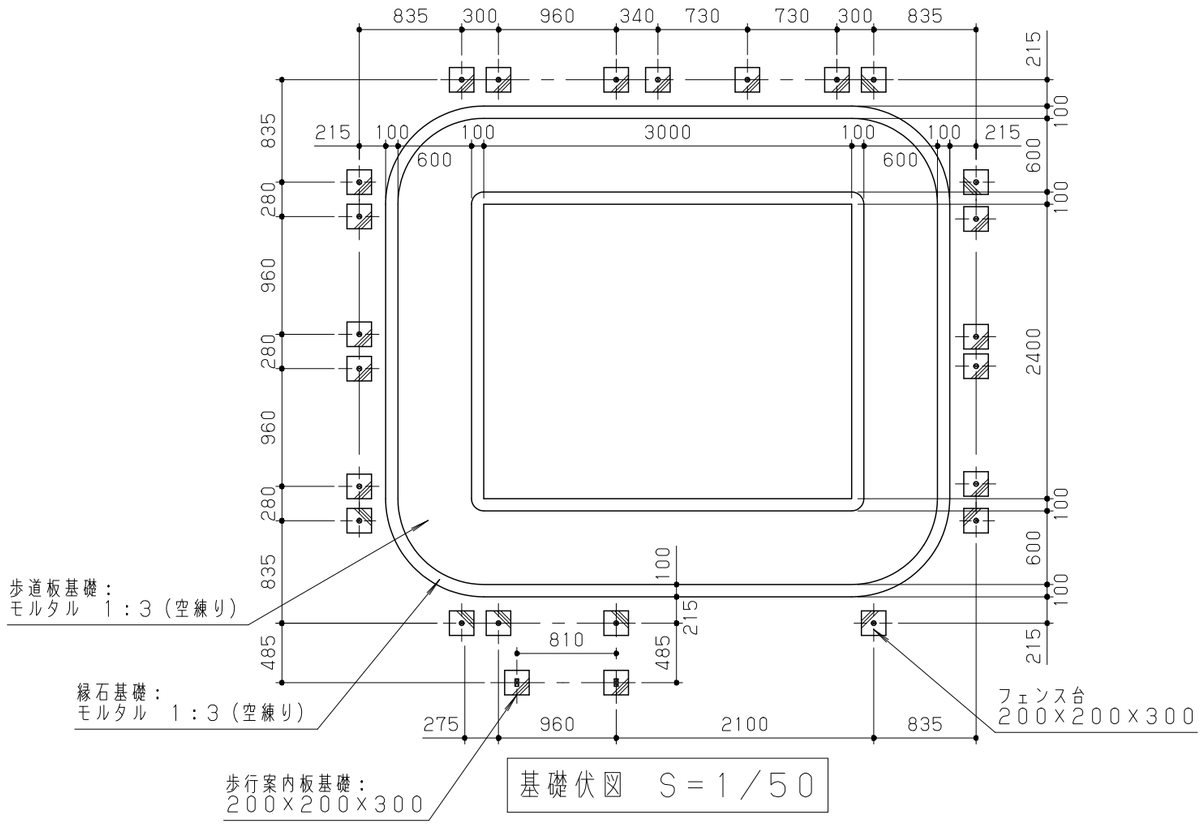

基礎伏図　S＝1／50

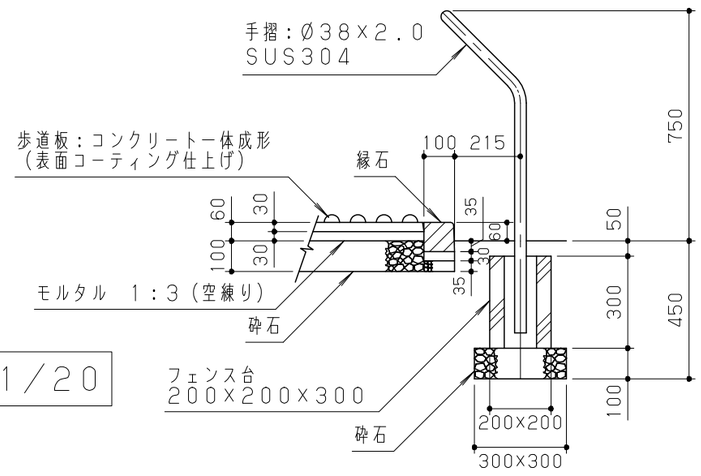

標準断面図　S＝1／20

歩道板は、コンクリート一体成型品とする。
表面は、セラミックカラーコーティングの上に、耐水性クリアーコーティングとする。
縁石は、見えかかり部のみショットブラスト処理とする。
手摺は、ステンレスとし、見えかかり部のみHL仕上げとする。
本製品は、（一社）日本公園施設業協会賠償責任保険加入製品とする。
本製品は、ISO9001認証取得企業製品とする。
本製品は、（株）中村製作所製品同等品以上とする。

改訂事項			検図	設計	製図	単位	尺度	名称	健康快道	分類	H-STD03	株式会社 中村製作所 NAKAMURA MFG. CORPORATION
ベンチ削除／元図：KKMODELD2-301B／型番・図面番号修正	26.01.19	西村	岩満	小川	小川	mm	図示	型番	KK-SET-D2R	図面番号	KKSETD2R-301C	
手すり、及び基礎位置変更／手すり形状変更（コーナー部分）	20.04.24	本間	番号	1／1		備考				年月日	2015.01.26	JOB STD DWG SIZE A3