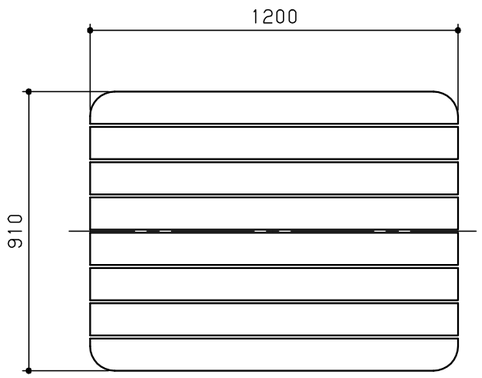

平面図　S＝1／20

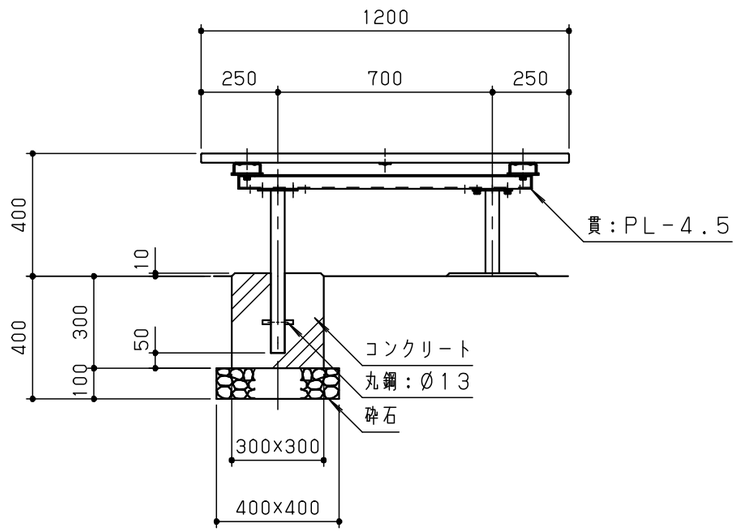

立面図　S＝1／20

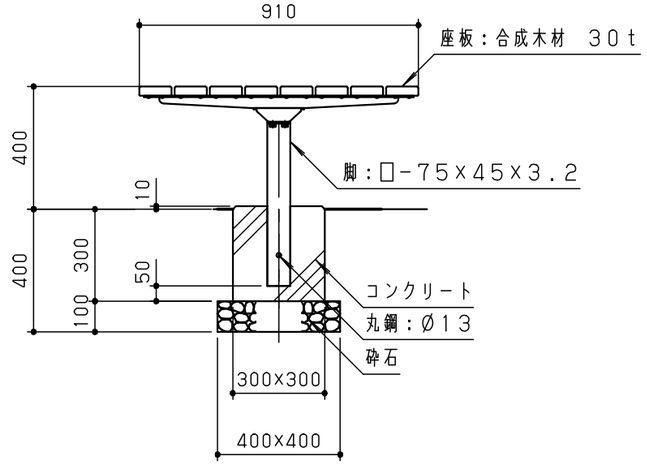

側面図　S＝1／20

木材は、木粉入り再生プラスチック（ポリプロピレン系・色：サンディーブラウン）とし、「再生有機系建材認定基準」適合品とする。
鋼材は、電気亜鉛メッキ処理の上、ポリエステル樹脂粉体塗装（ダークグレー）仕上げとする。
本製品は、（一社）日本公園施設業協会賠償責任保険加入製品とする。
本製品は、ＩＳＯ９００１認証取得企業製品とする。
本製品は、（株）中村製作所製品同等品以上とする。

改　訂　事　項			検図	設計	製図	単位	尺度	名　称	縁台（合成木材）	分　類	A－STD02	株式会社 中村製作所 NAKAMURA MFG. CORPORATION			
			岩満	岩満	本間	mm	図示	型　番	ENR－12i－S	図面番号	ENR12iSR－3010				
			番号	1／1		備考	RC基礎			年　月　日	2026.03.01	JOB	STD	DWG SIZE	A3