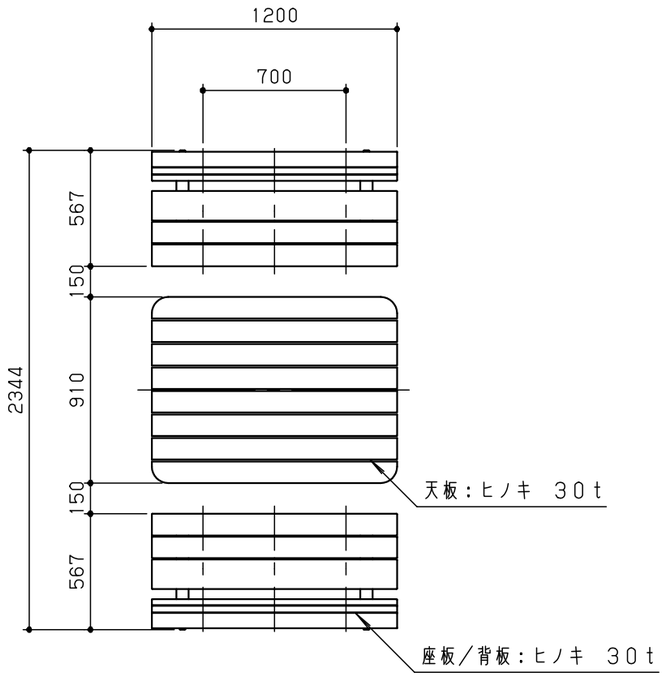

平面図　S＝1／30

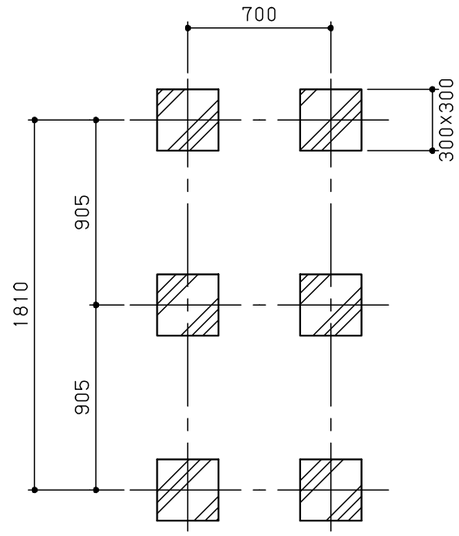

基礎伏図　S＝1／30

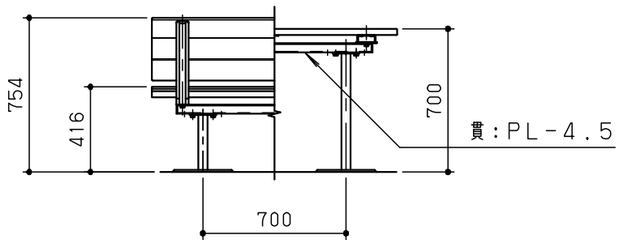

正面図　S＝1／30

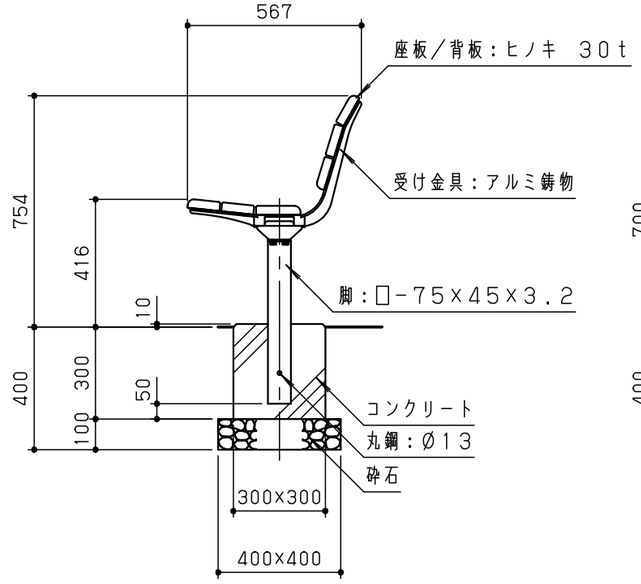

ベンチ側面図　S＝1／20

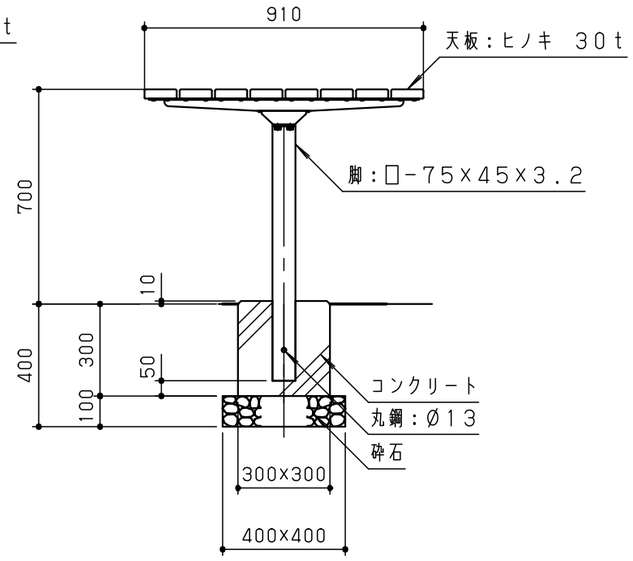

テーブル側面図　S＝1／20

木材は、低毒性木材防腐剤加圧注入処理とする。
木材は、ヒノキ（一等材）とし、カンナ・ペーパーがけの上、木材保護着色塗料（メイプル）塗装仕上げとする。
木材角面は、全てR面取りとする。
鋼材は、電気亜鉛メッキ処理の上、ポリエステル樹脂粉体塗装（ダークグレー）仕上げとする。
本製品は、（一社）日本公園施設業協会賠償責任保険加入製品とする。
本製品は、ISO9001認証取得企業製品とする。
本製品は、（株）中村製作所製品同等品以上とする。

改訂事項			検図	設計	製図	単位	尺度	名称	野外卓	分類	A-STD03	株式会社 中村製作所 NAKAMURA MFG. CORPORATION			
			岩満	岩満	本間	mm	図示	型番	YT-12iS-S	図面番号	YT12iSSR-3010				
			番号	1／1		備考	RC基礎			年月日	2026.03.01	JOB	STD	DWG SIZE	A3